Datenblatt für Messuhren
Data Sheet Dial Gauges

Version/*Version* 1.1 /
0711-2024

Käfer Messuhrenfabrik GmbH & Co. KG
Hahnstraße 11
D-78054 Villingen-Schwenningen
Telefon: +49 7720 8341-0
Telefax: +49 7720 21868
E-Mai: info@kaefer-messuhren.de
Internet: www.kaefer-messuhren.de

Konstruktionsmerkmale / *Design Characteristics*
DIN EN ISO 463
Messuhren Typ KM4Swa / *Dial Gauge Type KM4Swa*

Allgemeine Angaben/ General Technical Data	
Skalenteilungswert/ *reading*	0,01 mm
Messspanne/ *range*	3 mm
Eine Zeigerumdrehung/ *range per pointer revolution*	0,5 mm
Außenringdurchmesser/ *bezel diameter*	40 mm
Einspannschaftdurchmesser/ *stem diameter*	8h6
Spezifische Anforderungen/ *Unique Features*	
Stoßschutz/ *shockproof*	Ja Yes
Schutzart IP/ *protection category IP*	IP 51
Skalenbezifferung/ *dail reading*	0-50

Abmessungen/ Dimensions

Dicke / *thickness*	Breite / *width*	Höhe / *height*
20 mm	41 mm	87

Besonderheit/ *Special Features*

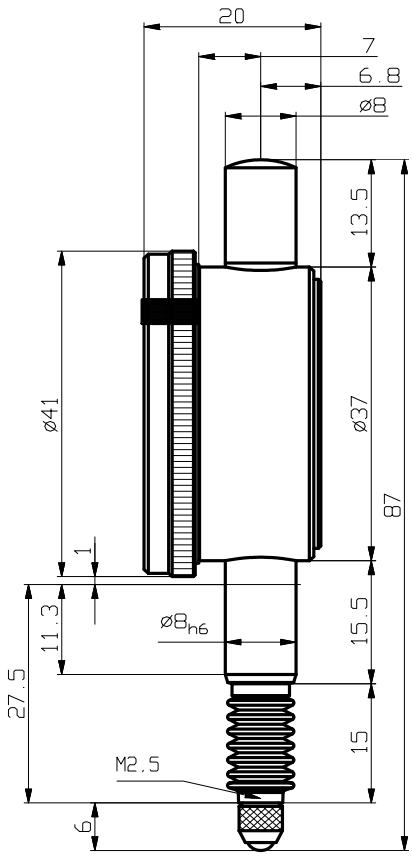

Messtechnische Merkmale / *Metrological Characteristics*
DIN EN ISO 463

Messwertumkehrspanne (MPE) / hysteresis:	3 µm
Wiederholgrenze (MPE) / repeatability:	3 µm
Messabweichung (MPE) der Anzeige über einen Bereich von / *Error (MPE) within a range of*:	
1/10 Umdrehung / *1/10 revolution*	5 µm
½ Umdrehung / *½ revolution*	8 µm
1 Umdrehung / *1 revolution*	9 µm
Messbereich / *total range*	10 µm

Messkraft (MPL) / *Measuring force (MPL)*:	
Höchstwert / *maximum*:	1,7 N
Mindestwert / *minimum*:	0,7 N
Hysterese / *hysteresis*:	0,8 N

MPE und MPL gelten für die Lage: Vertikal
MPE and MPL in the following position: Vertical