M2/30 SW

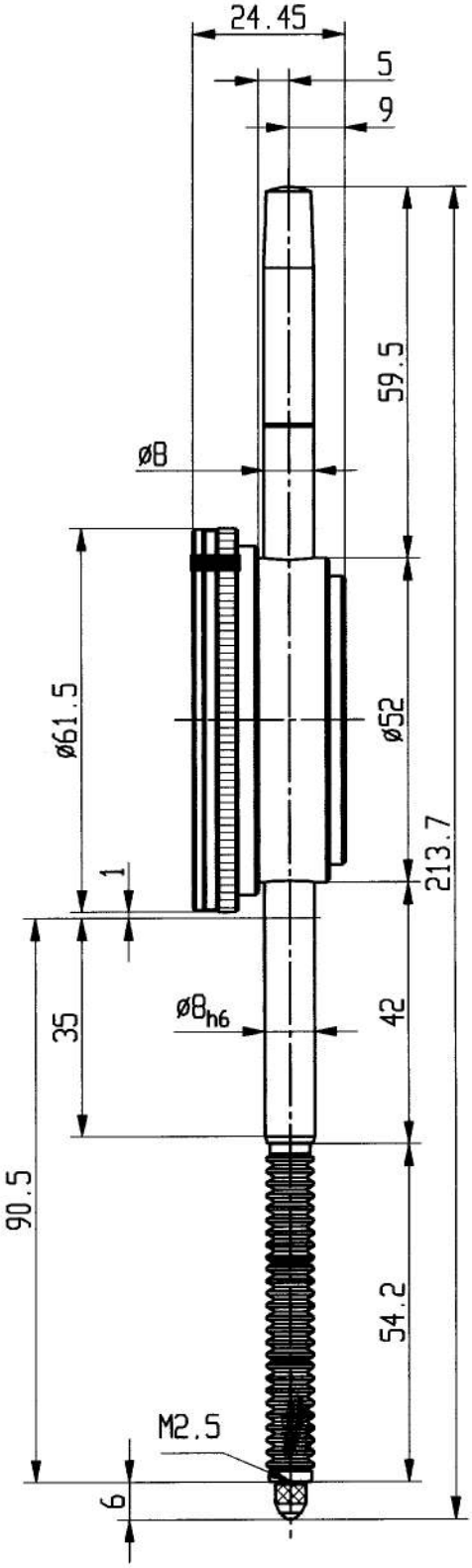

KÄFER MESSUHRENFABRIK GMBH & CO. KG

HAHNSTRASSE 11 · D-78054 VILLINGEN-SCHWENNINGEN
Postfach 3380 · D-78022 VILLINGEN-SCHWENNINGEN
Telefon (0 77 20) 83 41-0 · Telefax (0 77 20) 2 18 68
e-mail: info@kaefer-messuhren.de
Internet: www.kaefer-messuhren.de